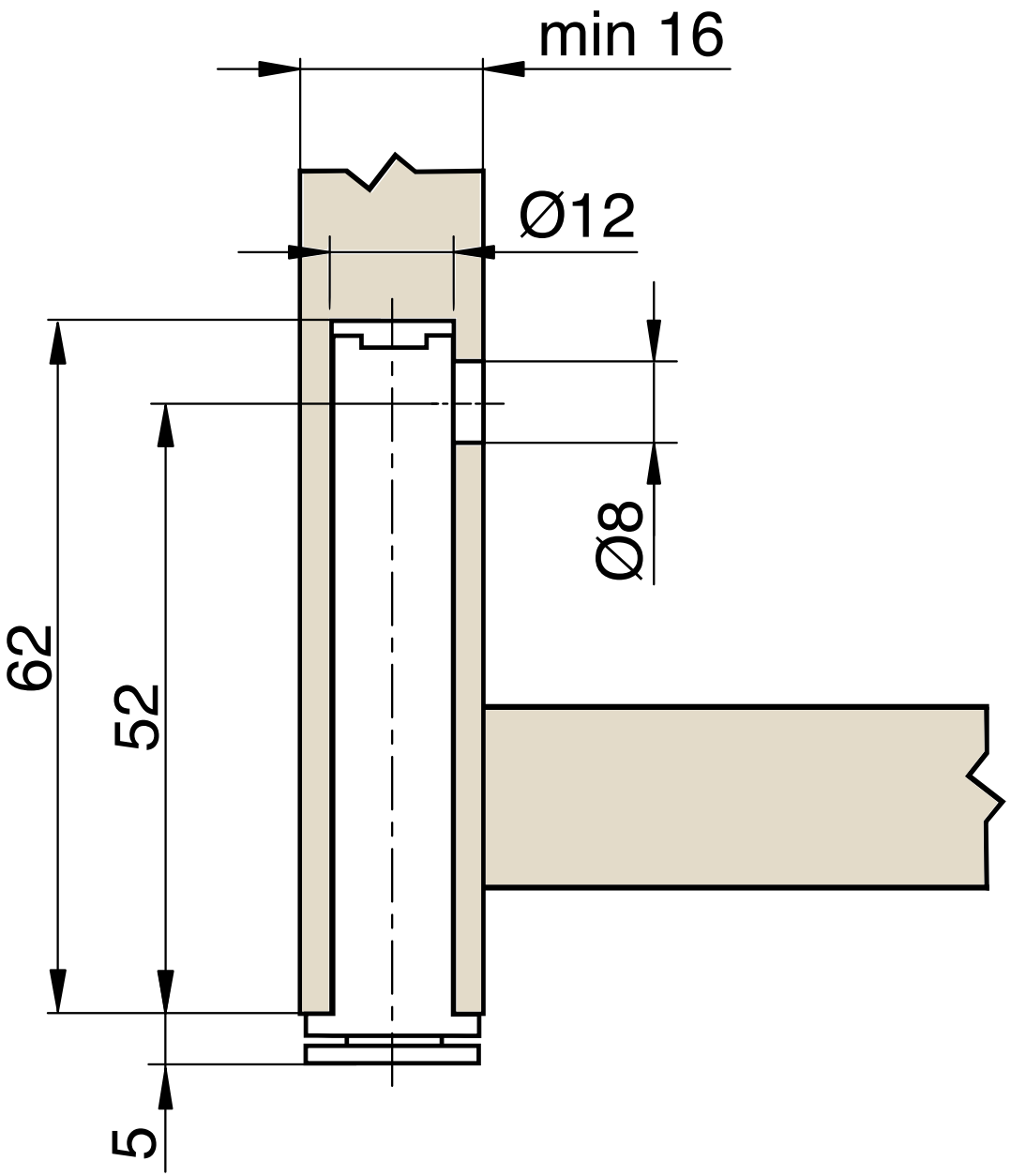
min 16
Ø12
Ø8
62
52
5